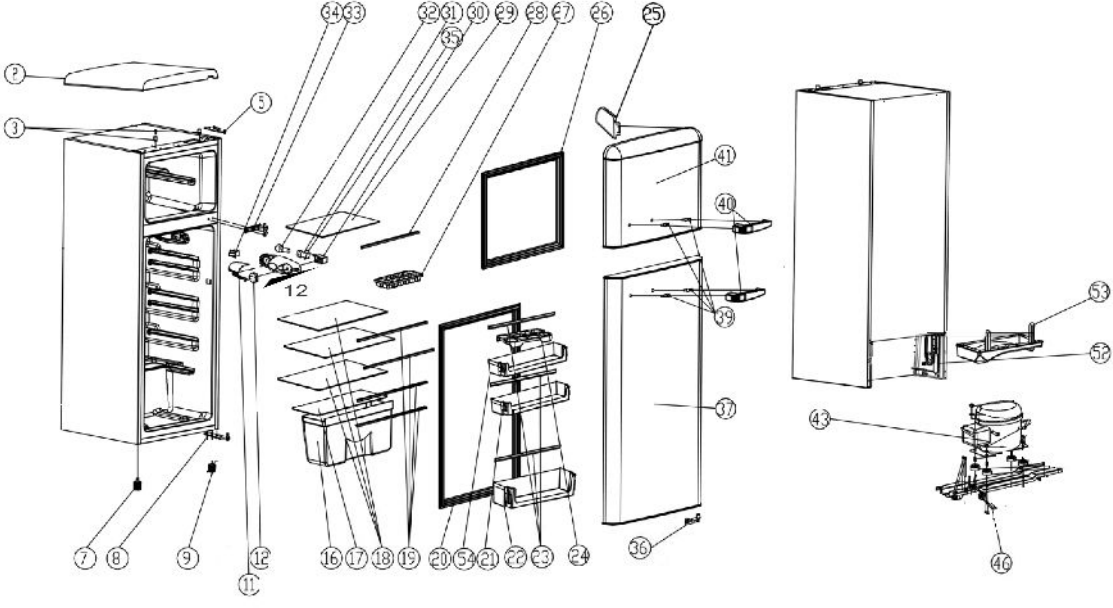
2
3
5
34
33
32
31
30
29
28
27
26
25
35
41
40
39
12
53
52
37
43
7
8
9
11
12
16
17
18
19
20
54
21
22
23
24
36
46